ŠTANDARD VYBAVENIA BYTOV

Vyhradzujeme si právo zmeny tu uvedených materiálov a prevedenia bez predchádzajúceho upozornenia. Vizualizácie sú iba ilustračné.

QUADRA VILLAS
RODINNÉ DOMY VYDRANY

OBSAH

Umývadlo
Batérie
Toaletná sanita
Obklady a dlažby
Interiérové dvere
Parkety
Vybavenie holobytu
Materiálové prevedenie stavby

Vyhradzujeme si právo zmeny tu uvedených materiálov a prevedenia bez predchádzajúceho upozornenia. Vizualizácie sú iba ilustračné.

QUADRA VILLAS
RODINNÉ DOMY VYDRANY

Umývadlo







Umývadlo na dosku Sofia Black Marble Shiny

Rea

QUADRA VILLAS
RODINNÉ DOMY VYDRANY

Vyhradzujeme si právo zmeny tu uvedených materiálov a prevedenia bez predchádzajúceho upozornenia. Vizualizácie sú iba ilustračné.

Umývadlo







Umývadlo na dosku Royal Biela

Rea

QUADRA VILLAS
RODINNÉ DOMY VYDRANY

Vyhradzujeme si právo zmeny tu uvedených materiálov a prevedenia bez predchádzajúceho upozornenia. Vizualizácie sú iba ilustračné.

Umývadlo







Umývadlo na dosku Roxy Stone Nature

Vyhradzujeme si právo zmeny tu uvedených materiálov a prevedenia bez predchádzajúceho upozornenia. Vizualizácie sú iba ilustračné.

Umývadlo







Umývadlo na dosku Sofia Light Stone - matt

Vyhradzujeme si právo zmeny tu uvedených materiálov a prevedenia bez predchádzajúceho upozornenia. Vizualizácie sú iba ilustračné.

Umývadlo







Umývadlo na dosku QUEEN

Vyhradzujeme si právo zmeny tu uvedených materiálov a prevedenia bez predchádzajúceho upozornenia. Vizualizácie sú iba ilustračné.

Skrinka pod umývadlo



BRONX T828 – Dubova dyha - skrina CRAFTED čierna matná



BRONX – Dubova dyha - skrina CRAFTED biely matný

Vyhradzujeme si právo zmeny tu uvedených materiálov a prevedenia bez predchádzajúceho upozornenia. Vizualizácie sú iba ilustračné.

QUADRA VILLAS
RODINNÉ DOMY VYDRANY

Batérie



Umývadlová batéria Sol

Vyhradzujeme si právo zmeny tu uvedených materiálov a prevedenia bez predchádzajúceho upozornenia. Vizualizácie sú iba ilustračné.

Batérie vysoké



Umývadlová batéria vysoká SOL

Vyhradzujeme si právo zmeny tu uvedených materiálov a prevedenia bez predchádzajúceho upozornenia. Vizualizácie sú iba ilustračné.

Batéria vaňová



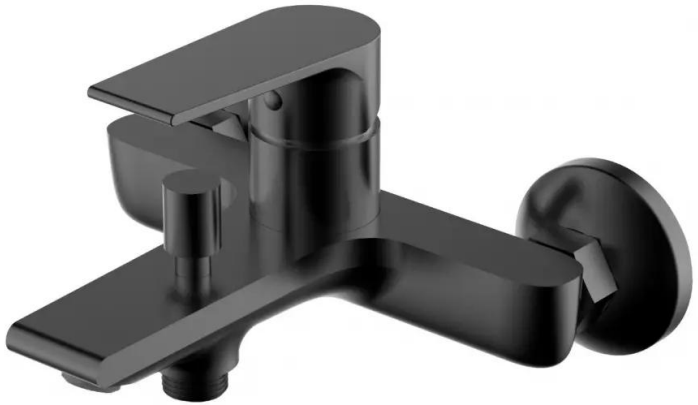

Vaňová batéria SOL

Vyhradzujeme si právo zmeny tu uvedených materiálov a prevedenia bez predchádzajúceho upozornenia. Vizualizácie sú iba ilustračné.

Batérie sprchové





Sprchová batéria SOL

Vyhradzujeme si právo zmeny tu uvedených materiálov a prevedenia bez predchádzajúceho upozornenia. Vizualizácie sú iba ilustračné.

Toaleta







Závesná WC misa Wave [Aqua Mercado]

Vyhradzujeme si právo zmeny tu uvedených materiálov a prevedenia bez predchádzajúceho upozornenia. Vizualizácie sú iba ilustračné.

Dlažby / Obklady





Gresová dlažba Arpino Ginger matt, 60x60

Vyhradzujeme si právo zmeny tu uvedených materiálov a prevedenia bez predchádzajúceho upozornenia. Vizualizácie sú iba ilustračné.

Dlažby / Obklady





Gresova dlazba GPTU 1000 Turquise matt, 60x60

Vyhradzujeme si právo zmeny tu uvedených materiálov a prevedenia bez predchádzajúceho upozornenia. Vizualizácie sú iba ilustračné.

Dlažby / Obklady







Gresová dlažba Street Antracit Matt. Rekt. 60/120

aqua mercado

QUADRA VILLAS
RODINNÉ DOMY VYDRANY

Vyhradzujeme si právo zmeny tu uvedených materiálov a prevedenia bez predchádzajúceho upozornenia. Vizualizácie sú iba ilustračné.

Dlažby / Obklady







Dlažba Wermex White, Matt Reck. 60/120

aqua mercado

QUADRA VIRLBLAAS
BYDOVNÝ PDACRNKY VWYDRANY

Vyhradzujeme si právo zmeny tu uvedených materiálov a prevedenia bez predchádzajúceho upozornenia. Vizualizácie sú iba ilustračné.

Dlažby / Obklady







Gresová dlažba Cemento Slate Matt Rekt 60/120

aqua mercado

QUADRA VILLAS
RODINNÉ DOMY VYDRANY

Vyhradzujeme si právo zmeny tu uvedených materiálov a prevedenia bez predchádzajúceho upozornenia. Vizualizácie sú iba ilustračné.

Dlažby / Obklady

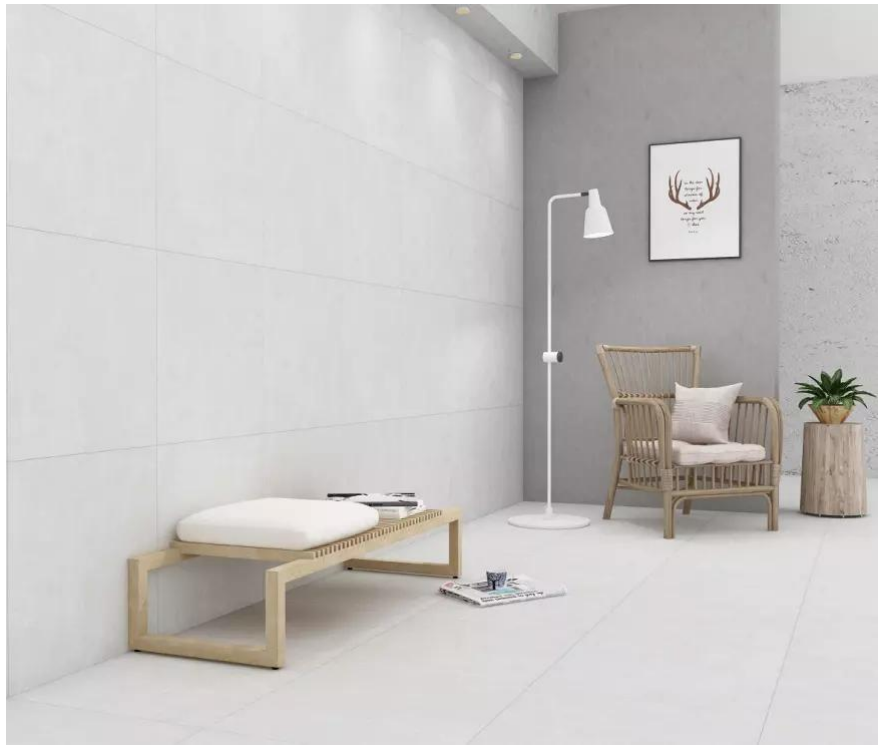

Gresová dlažba Street Grey Matt. Rekt. 60/120

aqua mercado

QUADRA VILLAS
RODINNÉ DOMY VYDRANY

Vyhradzujeme si právo zmeny tu uvedených materiálov a prevedenia bez predchádzajúceho upozornenia. Vizualizácie sú iba ilustračné.

Dlažby / Obklady

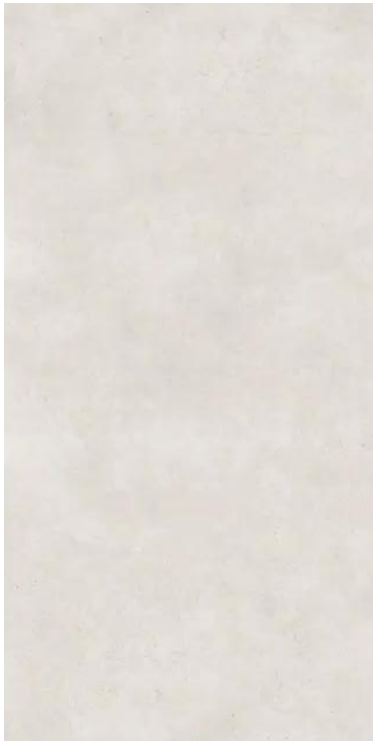



Toronto White Matt 60/120 Rect. Pei 4

aqua mercado

QUADRA VILLAS
RODINNÉ DOMY VYDRANY

Vyhradzujeme si právo zmeny tu uvedených materiálov a prevedenia bez predchádzajúceho upozornenia. Vizualizácie sú iba ilustračné.

Dlažby / Obklady







Gresová dlažba Pasionate Pol. Matt Rekt. 60/120

aqua mercado

QUADRA VILLAS
RODINNÉ DOMY VYDRANY

Vyhradzujeme si právo zmeny tu uvedených materiálov a prevedenia bez predchádzajúceho upozornenia. Vizualizácie sú iba ilustračné.

Dlažby / Obklady





Gresová dlažba Onyx Prime Matt 60/120

Vyhradzujeme si právo zmeny tu uvedených materiálov a prevedenia bez predchádzajúceho upozornenia. Vizualizácie sú iba ilustračné.

Dlažby / Obklady







Gresová dlažba Sahara Noir High Glossy, leštený Rekt. 60/120

aqua mercado

QUADRA VILLAS
RODINNÉ DOMY VYDRANY

Vyhradzujeme si právo zmeny tu uvedených materiálov a prevedenia bez predchádzajúceho upozornenia. Vizualizácie sú iba ilustračné.

Dlažby / Obklady







Gresová dlažba Merison Grey Pol., leštený 60/120

aqua mercado

QUADRA VILLAS
RODINNÉ DOMY VYDRANY

Vyhradzujeme si právo zmeny tu uvedených materiálov a prevedenia bez predchádzajúceho upozornenia. Vizualizácie sú iba ilustračné.

Dlažby / Obklady







Gresová dlažba Fredrick Grey Poler, leštený 60/120

aqua mercado

QUADRA VILLAS
RODINNÉ DOMY VYDRANY

Vyhradzujeme si právo zmeny tu uvedených materiálov a prevedenia bez predchádzajúceho upozornenia. Vizualizácie sú iba ilustračné.

Dlažby / Obklady





Gresová dlažba Mersion Silver Pol. Leštený, rozmer 60x60 a 60x120

aqua mercado

QUADRA VILLAS
RODINNÉ DOMY VYDRANY

Vyhradzujeme si právo zmeny tu uvedených materiálov a prevedenia bez predchádzajúceho upozornenia. Vizualizácie sú iba ilustračné.

Dlažby / Obklady



Gresová dlažba Pacyfic Pol. Rekt. leštený 60/120

aqua mercado

QUADRA VILLAS
RODINNÉ DOMY VYDRANY

Vyhradzujeme si právo zmeny tu uvedených materiálov a prevedenia bez predchádzajúceho upozornenia. Vizualizácie sú iba ilustračné.

Dlažby / Obklady





Gresová dlažba Cararra pol. Rekt., leštený 60/120

aqua mercado

QUADRA VILLAS
RODINNÉ DOMY VYDRANY

Vyhradzujeme si právo zmeny tu uvedených materiálov a prevedenia bez predchádzajúceho upozornenia. Vizualizácie sú iba ilustračné.

Dlažby / Obklady



Gresová dlažba Zayden Cream Poler leštený, 60/120

aqua mercado

QUADRA VILLAS
RODINNÉ DOMY VYDRANY

Vyhradzujeme si právo zmeny tu uvedených materiálov a prevedenia bez predchádzajúceho upozornenia. Vizualizácie sú iba ilustračné.

Dlažby / Obklady



Gresová dlažba Mersion Silver Pol. leštený, 60/120

aqua mercado

QUADRA VILLAS
RODINNÉ DOMY VYDRANY

Vyhradzujeme si právo zmeny tu uvedených materiálov a prevedenia bez predchádzajúceho upozornenia. Vizualizácie sú iba ilustračné.

Parkety





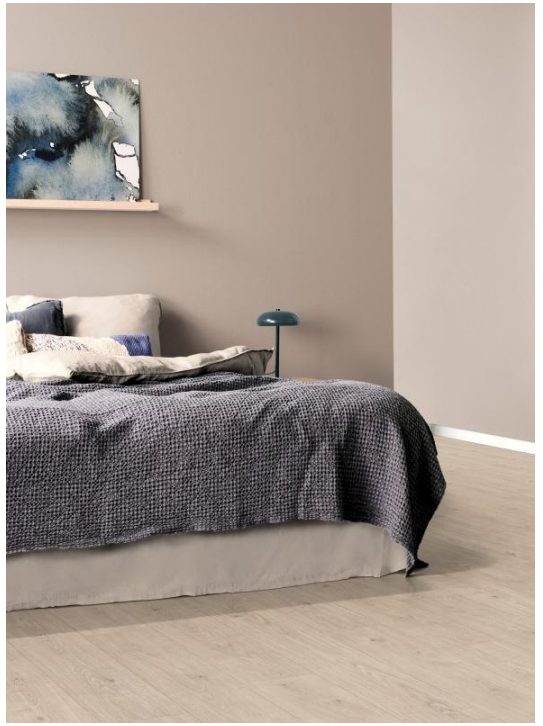

EL 1031 – Dub BERDAL svetlý

EGGER

QUADRA VILLAS
RODINNÉ DOMY VYDRANY

Vyhradzujeme si právo zmeny tu uvedených materiálov a prevedenia bez predchádzajúceho upozornenia. Vizualizácie sú iba ilustračné.

Parkety



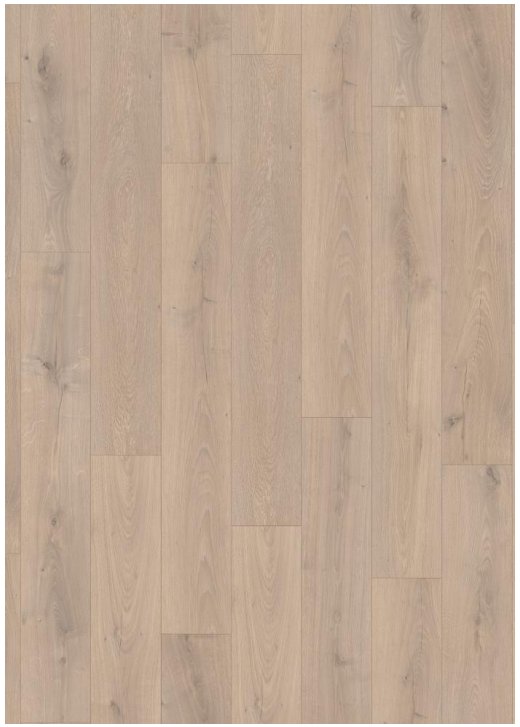



EL 2139 – Dub FLORENCE

EGGER

QUADRA VILLAS
RODINNÉ DOMY VYDRANY

Vyhradzujeme si právo zmeny tu uvedených materiálov a prevedenia bez predchádzajúceho upozornenia. Vizualizácie sú iba ilustračné.

Parkety







EL 2158 – Dub NORD svetlohnedý

EGGER

QUADRA VILLAS
RODINNÉ DOMY VYDRANY

Vyhradzujeme si právo zmeny tu uvedených materiálov a prevedenia bez predchádzajúceho upozornenia. Vizualizácie sú iba ilustračné.

Parkety







EL 2160 – Dub NEWPORT svetlosivý

EGGER

Vyhradzujeme si právo zmeny tu uvedených materiálov a prevedenia bez predchádzajúceho upozornenia. Vizualizácie sú iba ilustračné.

QUADRA VILLAS
RODINNÉ DOMY VYDRANY

Parkety







EL 2405 – Dub SHERMAN svetlohnedý

EGGER

QUADRA VILLAS
RODINNÉ DOMY VYDRANY

Vyhradzujeme si právo zmeny tu uvedených materiálov a prevedenia bez predchádzajúceho upozornenia. Vizualizácie sú iba ilustračné.

Parkety





EL 2085 – Dub PARKETOVÝ

EGGER

QUADRA VILLAS
RODINNÉ DOMY VYDRANY

Vyhradzujeme si právo zmeny tu uvedených materiálov a prevedenia bez predchádzajúceho upozornenia. Vizualizácie sú iba ilustračné.

Parkety







EL 2834 – Dub MURON

EGGER

Vyhradzujeme si právo zmeny tu uvedených materiálov a prevedenia bez predchádzajúceho upozornenia. Vizualizácie sú iba ilustračné.

QUADRA VILLAS
RODINNÉ DOMY VYDRANY

Interiérové dvere



ERKADO – ALTAMURA 1
FAREBNÉ PREVEDENIE: GRES, CPL, PREMIUM

ERKADO

Vyhradzujeme si právo zmeny tu uvedených materiálov a prevedenia bez predchádzajúceho upozornenia. Vizualizácie sú iba ilustračné.

QUADRA VILLAS
RODINNÉ DOMY VYDRANY

Interiérové dvere



ERKADO – ALTAMURA 1
FAREBNÉ PREVEDENIE: GRES, CPL, PREMIUM

ERKADO

Vyhradzujeme si právo zmeny tu uvedených materiálov a prevedenia bez predchádzajúceho upozornenia. Vizualizácie sú iba ilustračné.

QUADRA VILLAS
RODINNÉ DOMY VYDRANY

Kľučky

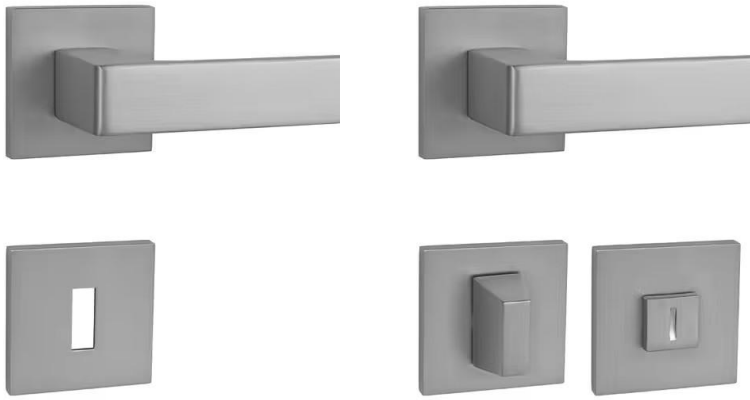

MPK - HIT - HR SQ6 / CHM – chróm matný (MSC)



MPK - HIT - HR SQ6 / CIM – čierna matná (FB)

MP KOVANIA

Vyhradzujeme si právo zmeny tu uvedených materiálov a prevedenia bez predchádzajúceho upozornenia. Vizualizácie sú iba ilustračné.

QUADRA VILLAS
RODINNÉ DOMY VYDRANY

Materiál stavby

- Obvodová murivo – pálená tehla hrúbky 30 cm
- Zateplenie obvodových stien polystyrénom o hrúbke 15 cm
- Okná plastové s izolačným trojsklom, farebné prevedenie svetlá strieborná
- Vchodové dvere s dekoračnými prvkami, farba antracitová
- Farba vonkajšej omietky – svetlá kávová a lomená biela

Vyhradzujeme si právo zmeny tu uvedených materiálov a prevedenia bez predchádzajúceho upozornenia. Vizualizácie sú iba ilustračné.

QUADRA VILLAS
RODINNÉ DOMY VYDRANY

Vybavenie holobytu

- Prepríprava na elektrické riadenie žalúzií
- Predpríprava na alarm
- Predpríprava na klímu
- Predpríprava na rekuperáciu
- Predpríprava na video alebo hlasový vrátnik
- Vodný ventil vonkajší nezamrzajúci
- Elektrický ohrievač vody /bojler/
- Omietka s bielou malovkou
- Elektrospínače a konektory
- Regulátor na podlahové vykurovanie zn. Raychem osadené v každej miestnosti
- Terénna úprava záhrady - vyplnenie zeminou a planírovanie
- Chodníky a parkovacie státia betón

Vyhradzujeme si právo zmeny tu uvedených materiálov a prevedenia bez predchádzajúceho upozornenia. Vizualizácie sú iba ilustračné.

QUADRA VILLAS
RODINNÉ DOMY VYDRANY

Tím QUADRA VILLAS želá krásne, moderné a elegantné bývanie !

Predaj: +421 948 759 382
Hypotéky/predaj: +421 948 244 031
Email: info@quadravillas.sk
Web: www.quadravillas.sk

Vyhradzujeme si právo zmeny tu uvedených materiálov a prevedenia bez predchádzajúceho upozornenia. Vizualizácie sú iba ilustračné.

QUADRA VILLAS
RODINNÉ DOMY VYDRANY